CONFIGURAÇÃO DE PENAS P/ PLOTAGEM	
COR	ESP.
1	0,4
2	0,2
3	0,6
4	0,25
5	0,3
6	0,5
7	0,25
8	0,1
9	0,15
10	0,8

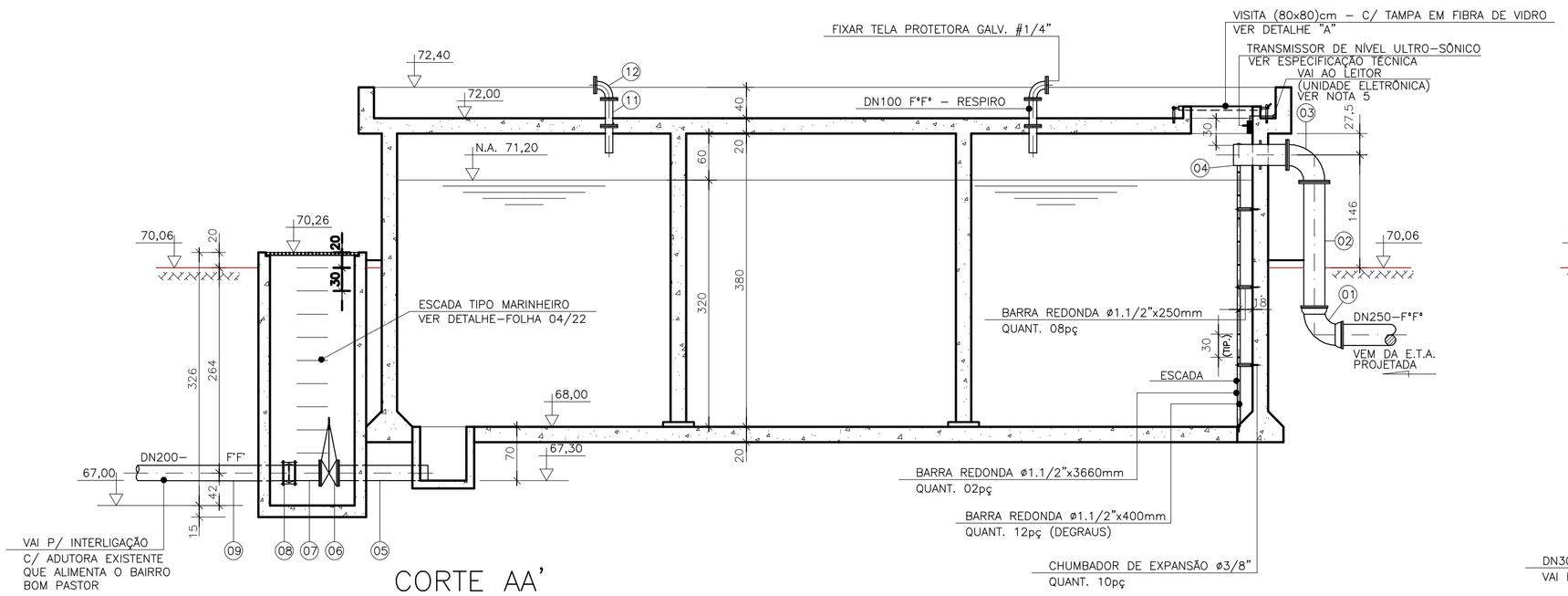

CORTE AA'
ESC.: 1:50

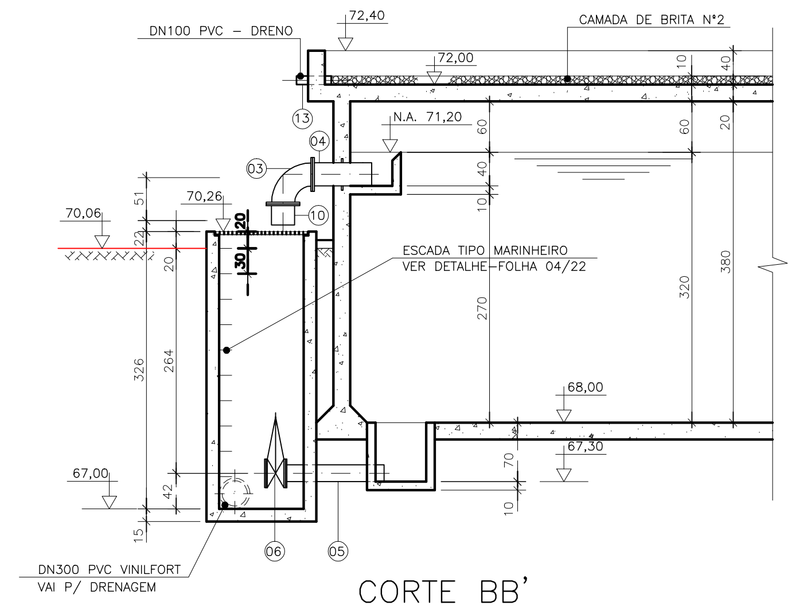

CORTE BB'
ESC.: 1:50

LISTA DE MATERIAL – RESERVATÓRIO 300m³						
ITEM	DISCRIMINAÇÃO	UNIDADE	MATERIAL	DIÂMETRO	QUANT.	OBS.
01	C 90° BB JE	PÇ	F°F°	250	01	
02	TK12 10 FP – L=172cm	PÇ	F°F°	250	01	
03	C 90° FF 10	PÇ	F°F°	250	02	
04	E PF 10 AV	PÇ	F°F°	250	02	
05	TK12 10 FP – L=117cm	PÇ	F°F°	200	02	
06	RCFC 16	PÇ	F°F°	200	04	
07	E PF 10	PÇ	F°F°	200	01	
08	JGI	PÇ	F°F°	200	01	
09	TK 7 JE	M	F°F°	200	240,00	
10	TK 12 FP 10 – L=25cm	PÇ	F°F°	200	01	
11	E PF 10 AV	PÇ	F°F°	100	02	
12	C 90° FF 10	PÇ	F°F°	100	02	
13	TUBO PVC RÍGIDO – L=6,00m	PÇ	PVC	100	01	
14	TUBO PVC PERFURADO	M	PVC	100	48,00	
15	JUNÇÃO DUPLA	PÇ	PVC	100	03	
16	C 90° BB JE	PÇ	F°F°	200	02	
17	C 45° BB JE	PÇ	F°F°	200	01	
18	TK12 10 FP – L=120cm	PÇ	F°F°	200	03	
19	TOF L= 25cm	PÇ	F°F°	200	02	
20	JDTA10– JUNTA DE DESMONTAGEM COMPLETA	PÇ	F°F°	200	01	
21	TÊ FF 10	PÇ	F°F°	200	01	
	ACESSÓRIOS					
	ABF 10 P/ JUNTAS DE FLANGES	PÇ	BORRACHA	100	04	
	ABF 10 P/ JUNTAS DE FLANGES	PÇ	BORRACHA	200	11	
	ABF 10 P/ JUNTAS DE FLANGES	PÇ	BORRACHA	250	04	
	PPF 10 P/ JUNTAS DE FLANGES	PÇ	F.G.	16x80	32	
	PPF 10 P/ JUNTAS DE FLANGES	PÇ	F.G.	20x90	136	

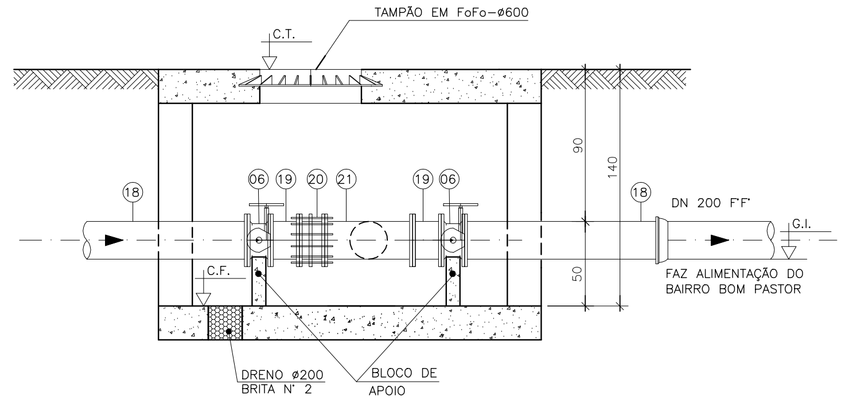

CORTE EE'

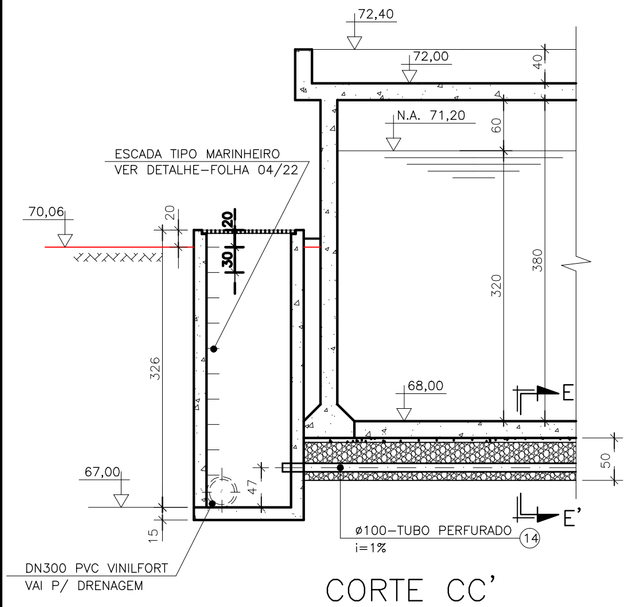

CORTE CC'
ESC.: 1:50

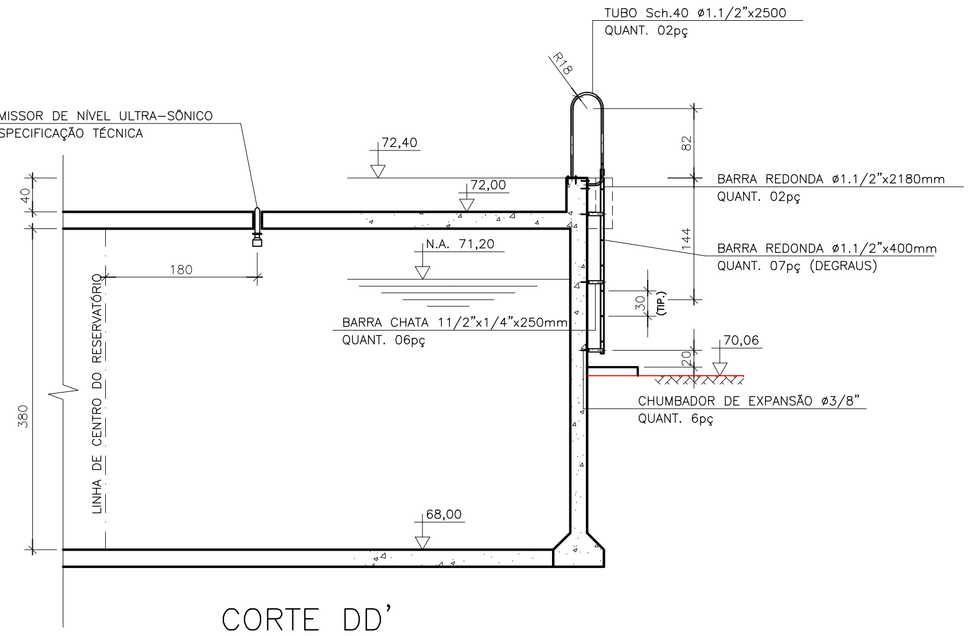

CORTE DD'
ESC.: 1:50

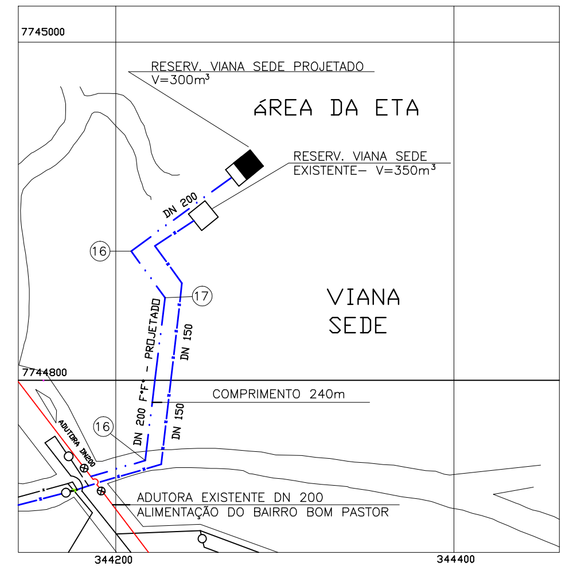

PLANTA DE SITUAÇÃO
ESC.: 1:2000

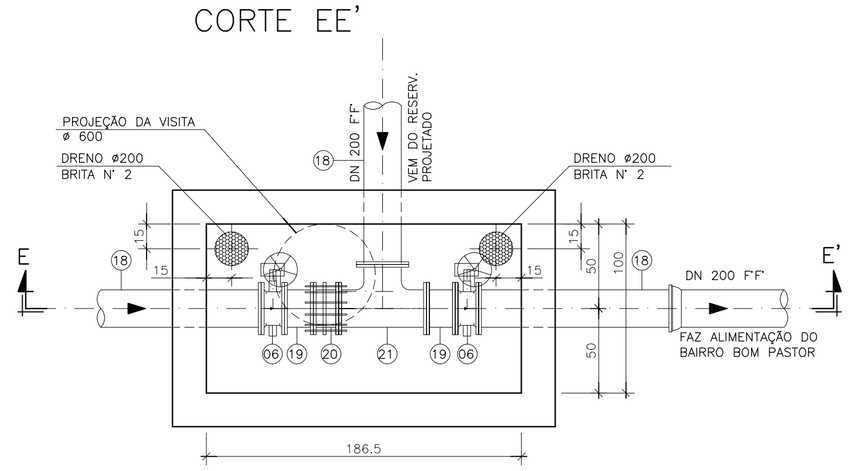

PLANTA BAIXA
REGISTRO DE MANOBRA
ESC.: 1:25

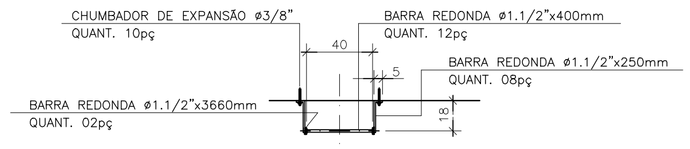

ESCADA INTERNA
VISTA SUPERIOR
ESC.: 1:25

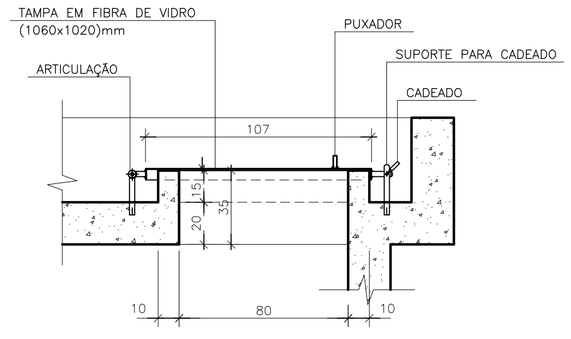

DETALHE "A" – TAMPA DE VISITA
ESC.: 1:20

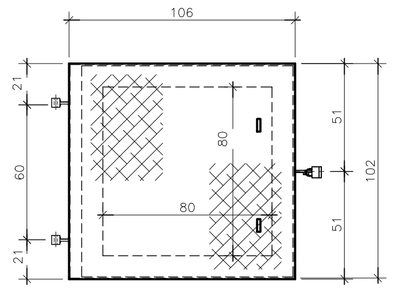

VISTA SUPERIOR – TAMPA DE VISITA
ESC.: 1:20

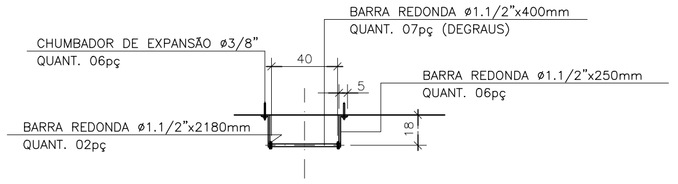

ESCADA EXTERNA
VISTA SUPERIOR
ESC.: 1:25

ESPECIFICAÇÕES

1– TRATAMENTO:

JATEAMENTO ABRASIVO AO METAL BRANCO, GRAU S A 3 DA SSPC–SP 5 63T DE MODO A OBTER PERFIL DE 25–75 MÍCRONS.

2– PINTURA:

PRIMER – 1 DEMÃO DE REVESTIMENTO INORGÂNICO DE ZINCO AUTO CURÁVEL, COM ESPESSURA DA PELÍCULA SECA DE 75 MÍCRONS COMPONENTE BÁSICO DE SILICATO DE ZINCO FORNECIDO EM 2 COMPONENTES, LÍQUIDOS DE BASE DE ZINCO PORCENTAGEM DE ZINCO NA PELÍCULA SECA, MÍNIMA 80%.
ACABAMENTO: 2 DEMÃOS DE EPÓXI POLIAMIDA DE GRANDE DESEMPENHO COM ESPESSURA DA PELÍCULA DE 125 MÍCRONS CADA DEMÃO, REVESTIMENTO COM 2 COMPONENTES.

3– ACABAMENTO EXTERNO:

1 DEMÃO DE ESMALTE DE POLIURETANO ALIFÁTICO DE ALTA RESISTÊNCIA À ABRASÃO, AGENTES QUÍMICOS E INTERPÉRIES COM ALTO BRILHO E ESPESSURA DE PELÍCULA SECA DE 35 MÍCRONS.

NOTAS:

1– COTAS E DIMENSÕES EM CENTÍMETRO E ELEVAÇÕES EM METRO, EXCETO INDICAÇÃO CONTRÁRIA.
2– PARA PLANTAS, VER FOLHA 13/22.
3– PARA PLANTA DE URBANIZAÇÃO, VER FOLHA 01/22.
4– PARA PLANTA DE TUBULAÇÕES EXTERNAS, VER FOLHA 02/22.
5– A UNIDADE ELETRÔNICA (LEITOR) FICARÁ LOCALIZADA NA ETA, NA SALA DO OPERADOR

ESPECIFICAÇÃO TÉCNICA:

TRANSMISSOR DE NÍVEL ULTRA–SÔNICO

DESEMPENHO:
FAIXA DE MEDIÇÃO: 0,13m A 13,00m
MODO DE MEDIÇÃO: DISTÂNCIA/NÍVEL/NÍVEL VAZIO/ VOLUME/ VOLUME VAZIO
TEMP. OPERACIONAL: –10° A +50°
FAIL–SAFE: SELECIONÁVEL VIA SOFTWARE
ALIMENTAÇÃO: 115 OU 230 Vac(+10%) 50/60Hz
SAÍDAS DE RELÉS: 2SPDT 230 Vac
SAÍDAS ANALÓGICAS: 4–20mA
INDICAÇÃO: DISPLAY DE 4 DÍGITOS LCD E 2 LEDs DE ESTADO DE ALARME
INTERFACES: 4 TECLAS DE MEMBRANAS E/OU VIA PC

INVÓLUCRO:
PESO: 4Kg
PROTEÇÃO: IP65
COMP. DO CABO: ATÉ 300m
TEMP. OPERACIONAL: –40° A 90°
FREQUÊNCIA: 41 KHz +4%
ÂNGULO SÔNICO: 14° (± 2°)

SOFTWARE ECHOSUITE:
SOFTWARE DE CONFIGURAÇÃO, CALIBRAÇÃO E DIAGNÓSTICOS VIA MOCROCOMPUTADOR, COMPATÍVEL COM WINDOWS 95 OU NT4.

PARA A INSTALAÇÃO DO EQUIPAMENTO DEVERÁ SER FEITO UM FURO NA LAJE DO RESERVATÓRIO DE + OU – 4" E INSTALADO UMA CONEXÃO FLANGEADA A 1/3 DO RAIO DO MESMO. O SENSOR DEVERÁ SER ESPECIFICADO COM MONTAGEM EM FLANGE DE "X".

ESTE DESENHO É PROPRIEDADE DA COMPANHIA ESPÍRITO SANTENSE DE SANEAMENTO – CESAN E NÃO PODE SER COPIADO SEM SUA AUTORIZAÇÃO.

NÚMEROS	TÍTULOS	Nº	LOCAL	DISCRIMINAÇÃO	DES.	DIV.	GER.	DATA
PRINCIPAIS DESENHOS DE REFERÊNCIA		REVISÃO						

CANCELA E SUBSTITUI O DESENHO NÚMERO:

CANCELADO E SUBSTITUÍDO PELO DESENHO NÚMERO:

CENTRO DE DOCUMENTAÇÃO
RECEBIDO: __/__/__
Nº DOC.: _____ ASS.: _____
APROVAÇÃO CESAN:
ASS.: _____ MATR.: _____
UNID.: _____ DATA: __/__/__
ESTA APROVAÇÃO NÃO ISENTA A CONTRATADA DE SUAS RESPONSABILIDADES LEGAIS.

EMITENTE: AQUACONSULT consultoria e projetos de engenharia ltda

PROJETADO: SÍLVIO J. M. LOBATO
COORDENADOR: NESTOR A. GORZA. JR.
CREA: 612–D REGIÃO: ES
CREA: 3424–D REGIÃO: ES
DESENHO: FLÁVIA S. BORGES
Nº DES. PROJETISTA: 066–GE–6–015–404
DATA: __/01/06
RESPONSÁVEL TÉCNICO: ALEXANDRE J. SERAFIM
CREA: 961–D REGIÃO: ES ART Nº: _____ DATA: 01/06

EMISSÃO CESAN		DATAS
PROJETADO:	AQUACONSULT	01/06
CREA:		
DESENHADO:		
VERIFICADO:	MILTON KLAINE	01/06
DIVISÃO:	MILTON KLAINE	01/06
GERÊNCIA:	CLÁUDIA V. D. CONTARATO	01/06

CESAN

MUNICÍPIO: VIANA | DISTRITO: SEDE | BAIRRO: SEDE

NOME DO EMPREENDIMENTO: AMPLIAÇÃO SIST. ABASTECIMENTO DE ÁGUA–CONT. 016/05

TÍTULO: ESTAÇÃO DE TRATAMENTO DE ÁGUA – VIANA
PROJ. ARQUIT. E HIDRÁULICO – RESERV. SEMI–ENTERRADO VOL.=300m³
CORTES, DETALHES E LISTA DE MATERIAL

ESCALA:	FOLHA:	Nº CESAN	REV:
INDICADA	14 / 22	B–048–000–40–5–XX–0013	0